BPOWER®

KARTA KATALOGOWA

Akumulatory w technologii GEL z dodatnią płyta pancerną

12V10OPzV200

DANE PODSTAWOWE

MODEL	12V10OPzV200
NAPIĘCIE	12V
POJEMNOŚĆ	214Ah @ 20Hr
MATERIAŁ OBUDOWY	ABS (UL.94:HB)
TYP AKUMULATORA	GEL
ELEKTROLIT	Nie wymaga zalania
LICZBA CYKLI	1200 dla 80% D.O.D.

SPECYFIKACJA

MODEL	TERMINAL	POLARYZACJA	WYMIARY				WAGA
			DŁUGOŚĆ	SZEROKOŚĆ	WYSOKOŚĆ	Z TERMINALEM	
12V10OPzV200	M8	LEWY +	522mm	268mm	220mm	226mm	75,9kg

SPECYFIKACJE ELEKTRYCZNE

POJEMNOŚĆ PRZY ROZŁADOWANIU DO 1,75V/OGNIWO W 25˚C				REZYSTANCJA WEWNĘTRZNA	NAPIĘCIE ŁADOWANIA PODCZAS PRACY CYKLICZNEJ	PRĄD ŁADOWANIA	
1h	3h	5h	10h	25˚C	25˚C	ZALECANY	MAKSYMALNY
112,0Ah	155,7Ah	175,5Ah	200,0Ah	4,8	14,1V - 14,4V	20,0A	50,0A

PRZECHOWYWANIE

DOPUSZCZALNA TEMPERATURA OTOCZENIA			SAMOROZŁADOWANIA W 20˚C		
PRZECHOWYWANIE	ŁADOWANIE	ROZŁADOWANIE	3 MIESIĄCE	6 MIESIĘCY	12 MIESIĘCY
-20˚C do +50˚C	0˚C do +40˚C	-20˚C do +55˚C	9%	18%	36%

STAN NAŁADOWANIA

PROCENT NAŁADOWANIA	OGNIWO	12 V
100	2,22	13,32
75	2,12	12,72
50	2,07	12,42
25	2,02	12,21
0	1,95	11,70

ZASTOSOWANIA

- wózki golfowe
- wózki inwalidzkie
- maszyny czyszczące
- łodzie
- systemy fotowoltaiczne
- urządzenia mobilne
- urządzenia napędzane silnikiem elektrycznym
- urządzenia o dużej cykliczności pracy

BPOWER®

KARTA KATALOGOWA

Akumulatory w technologii GEL z dodatnią płyta pancerną

12V10OPzV200

WYMIARY

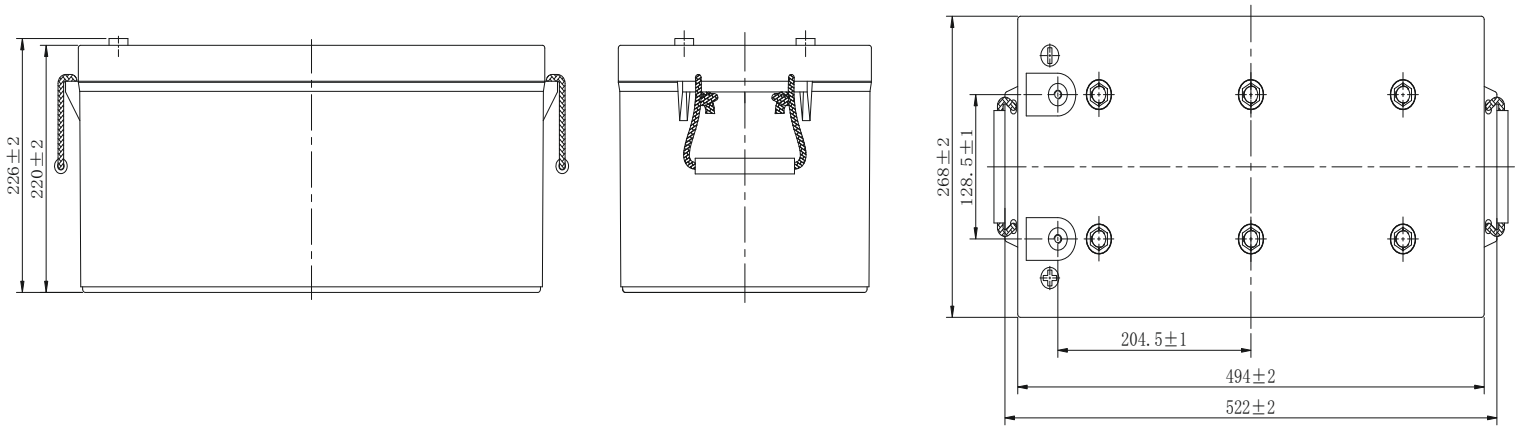

KOŃCÓWKI BIEGUNOWE

M8

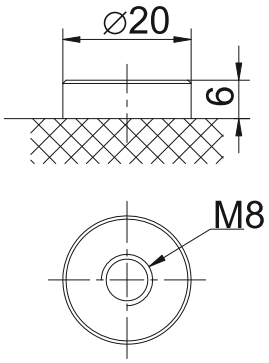

ŻYWOTNOŚĆ CYKLICZNA

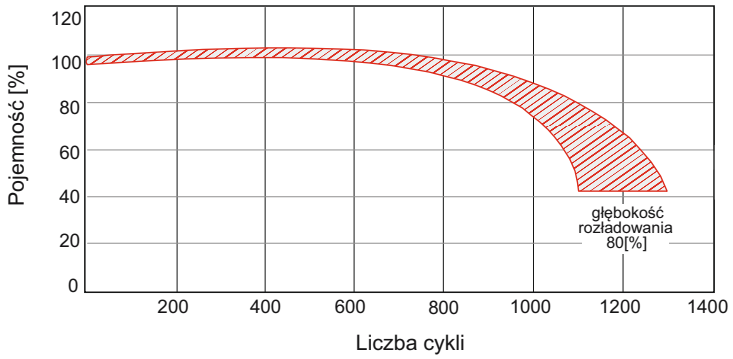

BEZPIECZEŃSTWO

RECYKLING

DBAJMY O ŚRODOWISKO

ZUŻYTE BATERIE ORAZ AKUMULATORY ZALICZANE SĄ DO KATEGORII ODPADÓW NIEBEZPIECZNYCH. ODPADY TEGO TYPU ZE WZGLĘDU NA SWOJE POCHODZENIE, SKŁAD CHEMICZNY (ZAWIERAJĄ METALE CIĘŻKIE TAKIE JAK OŁÓW, I INNE TRUJĄCE SUBSTANCJE) ORAZ INNE WŁAŚCIWOŚCI MOGĄ STANOWIĆ ZAGROŻENIE DLA ŻYCIA LUB ZDROWIA LUDZI, ZWIERZĄT BĄDŹ CAŁEGO ŚRODOWISKA. ZGODNIE Z USTAWĄ O ODPADACH ODPADY W POSTACI BATERII I AKUMULATORÓW NALEŻY ZBIERAĆ ODDZIELNIE OD INNYCH RODZAJÓW ODPADÓW.

W CELU UZYSKANIA BARDZIEJ SZCZEGÓŁOWYCH INFORMACJI ZACHĘCAMY DO KONTAKTU Z NAMI, UDZIELIMY WSZELKICH INFORMACJI JAK NALEŻY POSTĘPOWAĆ ZE ZUŻYTYMI BATERIAMI I AKUMULATORAMI.

Nr wydania.: V.4 / Data wydania: MARZEC 2021